SNP | Buses de Pulvérisation

CW
Bas Débit

BETE®
PERFORMANCE SPRAY ENGINEERING

CÔNE CREUX

CARACTÉRISTIQUES

- Conception standard 3-pieces
- Filtre en option de 50- ou 100-mailles
- Raccords mâles et femelles
- Couvercle de protection disponible
- Embouts interchangeables



PARAMÈTRES DU JET

- Forme : Cône Plein ou Cône creux
- Angles du jets: 80° et 120°
- Débits : 0.424 to 8.39 l/min

La buse CW est une buse de construction en trois parties, composée d'une base/corps, d'un embout de pulvérisation et d'un capuchon de retenue. Les buses peuvent être interchangées pour obtenir différents formes de pulvérisation à partir du même ensemble. La buse CW est disponible avec des buses à cône creux et à cône plein. Il est utilisé dans une variété d'applications de pulvérisation, notamment :

Contrôle des mousses
Protection contre l'incendie
Refroidissement de pièces

APPELER : +33 (0) 800 94 04 64

www.busesdepulverisation.fr

CW



80° Cône Creux

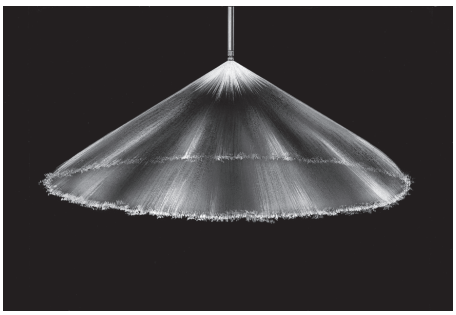

120° Cône Creux

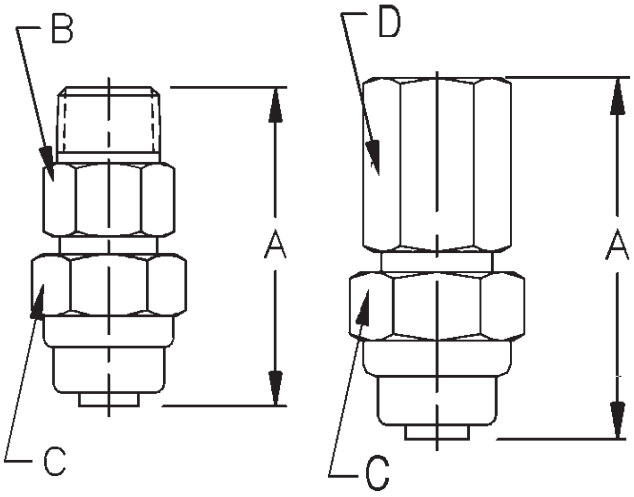

CW Débits et Dimensions

Cône creux, angles 80° et 120°, Raccordements 1/8" à 3/8", BSP ou NPT
Matériaux Standard : Laiton, 303 et 316 acier inoxydable.

Taille	Buse No.	K	Débit (l/min) à Bar								Orifice Dia. (mm)	Racc. M ou F	Dimensions (mm)				Poids (g) Métal
			0.5 bar	0.7 bar	1 bar	2 bar	3 bar	5 bar	10 bar	15 bar			A	B	C	D	
1/8" OU 1/4" OU 3/8"	CW25-H	0.587	0.424	0.497	0.587	0.814	0.984	1.25	1.73	2.1	1.14	1/8" or 1/4"	52.3	17.5	20.6	17.3	71
	CW50-H	1.17	0.848	0.993	1.17	1.63	1.97	2.5	3.47	4.19	1.37						
	CW75-H	1.76	1.27	1.49	1.76	2.44	2.95	3.75	5.2	6.29	1.6	3/8"	52.3	17.5	20.6	20.6	
	CW100-H	2.35	1.7	1.99	2.35	3.25	3.94	5.01	6.93	8.39	2.18						

Débit (l/min) = K (bar)$^{0.47}$

Demandez à nos experts des infos sur nos produits et services supplémentaires pour optimiser votre processus de pulvérisation.

Solutions pour l'étalonnage des sprays

Solutions de mesure rapides et faciles à utiliser pour garantir une installation et un entretien précis des buses, réduire le gaspillage d'eau et détecter l'usure des buses.



Motif de pulvérisation et répartition des gouttelettes



Étalonneurs de débit de buses



Kit de nettoyage des buses

Rampes de pulvérisation complètes

Sélections de buses et conceptions de rampes de pulvérisation sur mesure, s'intégrant parfaitement à votre installation, neuve ou existante.

- **Sélection et positionnement expert des buses**
- **Couverture de pulvérisation efficace**
- **Délai d'exécution rapide**
- **Conception simplifiée**
- **Rampes de pulvérisation de haute qualité**



Systèmes de pulvérisation sur mesure complets

Systèmes de pulvérisation complets conçus en fonction de vos objectifs et de votre application

- **Composants en amont sur mesure, fournis individuellement ou dans le cadre d'un système complet**
- **Tuyaux, pompes, réservoirs, capteurs, vannes, systèmes de chauffage, panneaux de contrôle et plus encore, conçus sur mesure**
- **Intégration transparente aux processus existants**
- **Réalisé en respectant votre budget et vos objectifs de rentabilité**
- **Assistance complète : conception, installation, maintenance**

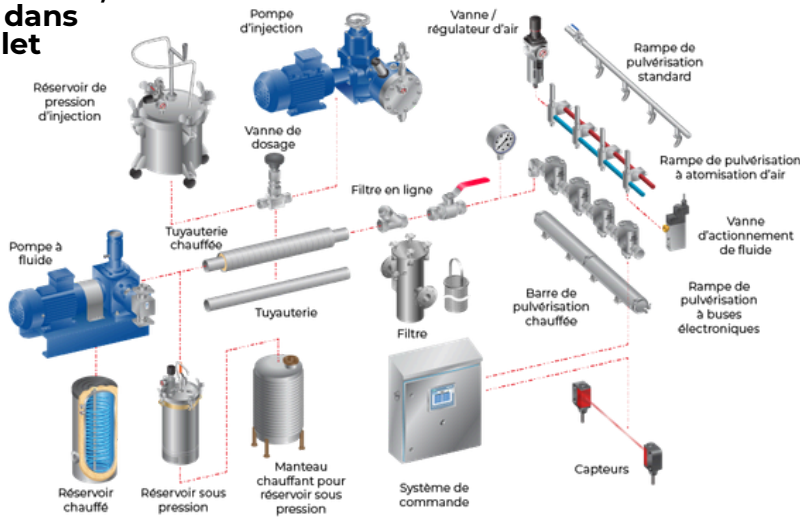

LA RÉFÉFENCE POUR UNE INGÉNIERIE DE PULVÉRISATION REUSSIE