SNP | Buses de Pulvérisation

XAXW

À pression
Mélange interne
Angle très large

ATOMISEUR PNEUMATIQUE

CARACTÉRISTIQUES

- Nécessite de l'air et du fluide sous pression pour fonctionner
- Le mélange interne permet une atomisation maximale
- Différentes options de corps avec des orientations d'entrée variables
- Adaptateur pour le montage des buses à travers les murs

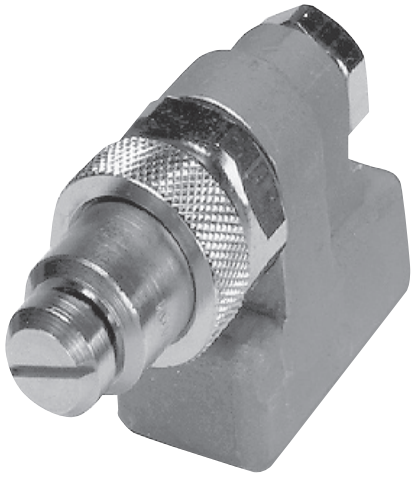

PARAMÉTRES DU JET

- Jet à cône creux
- Débit entre 4,2 et 48 litres par heure
- Petite projection
- Distribution large de 180°
- Atomisation très fine

Le XAXW est une buse spéciale de pulvérisation à mélange interne d'air conçue pour donner une très large dispersion de pulvérisation de 180°. Elle donne des niveaux d'atomisation fins et est une buse idéale pour toute application où une large dispersion de brouillard est requise. Les applications comprennent :

Humidification
Désinfection
Assainissement
Et plus encore.

APPELER : +33 (0) 800 940464

www.busesdepulverisation.fr

XAXW

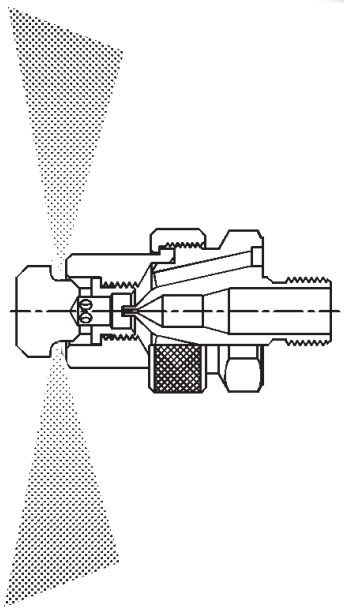

XAXW Ensemble : Débits

À pression, Mélange Interne, Extra-large, Raccordements 1/8” et 1/4” BSP o NPT

Ensem-ble	No. cap. Fluide & air	0.7 Bar Liquide			1.5 Bar Liquide			2.0 Bar Liquide			3.0 Bar Liquide			4.0 Bar Liquid		
		Air (bar)	l/h	Nm³ /hr	Air (bar)	l/h	Nm³ /hr	Air (bar)	l/h	Nm³ /hr	Air (bar)	l/h	Nm³ /hr	Air (bar)	l/h	Nm³ /hr
XW050	FC8 & AC1401	1.4	15.1	4.14	2.8	19.5	8.52	3.5	21	11.1	4.2	48	12.6	6	45	20.4
		1.5	10.6	4.62	3	16.1	9.18	3.7	17.6	11.8	4.6	37	14.4	6.3	37	22.5
		1.7	7.6	5.04	3.1	13.2	9.9	3.8	14.8	12.6	4.9	28	16.5	6.7	30	24.3
		1.8	5.7	5.58	3.2	10.6	10.6	3.9	12.5	13.2	5.6	15.5	20.4	7	24	26.4
		2	4.2	6.18	3.4	8.3	11.3	4.2	8.1	14.7	6.3	7.8	25.5			