SNP | Buses de Pulvérisation

Spiral Air

Atomiseur pneumatique à haut débit

ATOMISEUR PNEUMATIQUE

CARACTÉRISTIQUES

- Une buse bi-fluide utilisant n'importe quel gaz comme fluide de pulvérisation
- Atomisation en trois étapes pour des performances optimales
- Conçu pour une grande fiabilité dans des environnements extrêmement hostiles
- Une conception efficace qui réduit la consommation d'air comprimé

PARAMÉTRES DU JET

- Formes : Cône plein et jet plat
- Angles de pulvérisation : 20° à 90° (autres angles disponibles sur commande spéciale)
- Débit : 2.0 à 80 l/min

Le SpiralAir est une buse de pulvérisation d'air à haut débit. Elle possède un processus d'atomisation en trois étapes, qui permet de délivrer de fines gouttelettes dans un brouillard dense. Une variété de modèles de pulvérisation différents sont disponibles ainsi qu'un grand nombre de lances de montage et de positionnement pour insérer la buse dans les flux de gaz. L'application principale de ce type de buse est le refroidissement des gaz, mais elle peut être utilisée dans n'importe quel environnement difficile et chaud où une pulvérisation atomisée doit être délivrée.

APPELER : +33 (0) 1707 60659

www.busesdepulverisation.fr

Spiral Air

Rond Large 90°

Rond Étroit 20°

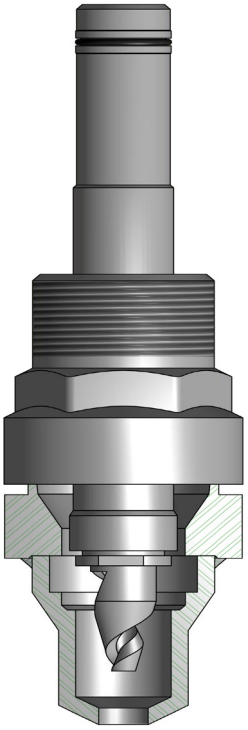

SpiralAir Ensembles, Embouts et Dimensions

Taille Racc.	Ensem-ble	No. Em-bout	Angle	Type de spray	Approx Pass. libre Dia (mm)	Taille Racc	Dimensions (mm) A	B	C	D	Poids
1″	SA 101	14	20°	Narrow Round	4.83	1″	148	50.8	50.8	50.8	0.64
	SA 308 SA 310		90° 60°	Wide Round	2.74 2.74						
	SA 402 SA 404		90° 60°	Flat Fan	4.22 4.22						
	SA 103	20	20°	Narrow Round	7.14	1″	148	50.8	50.8	50.8	0.64
	SA 307 SA 309		90° 60°	Wide Round	3.48 3.48						
	SA 401 SA 403		90° 60°	Flat Fan	5.21 5.21						
1	SA 2100	28	20°	Narrow Round	9.27	1 1/2″	229	50.8	55.6	113	1.5
	SA 2300 SA 2301		90° 60°	Wide Round	5.41 5.41						

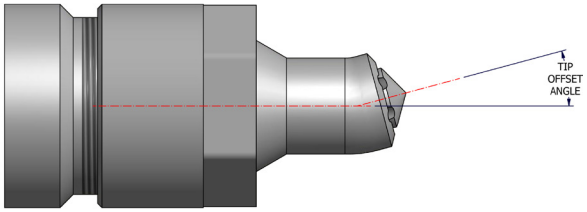

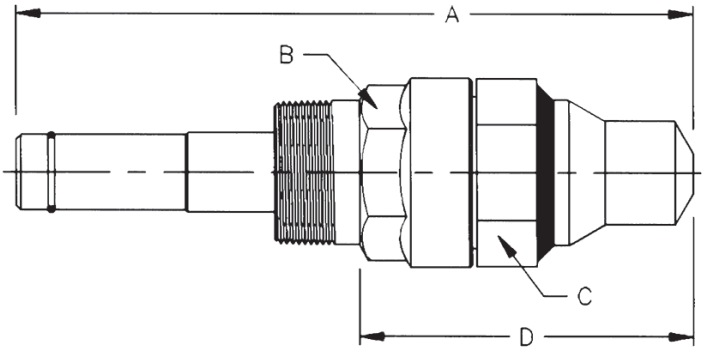

1 1/2" SA

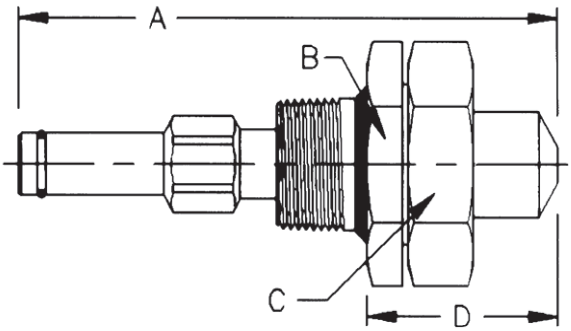

1" SA

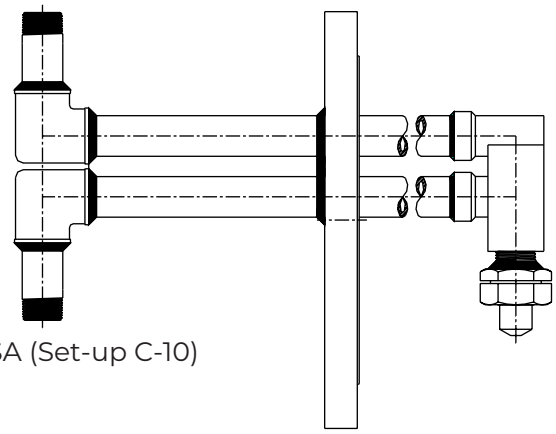

1” SA (Set-up C-10)

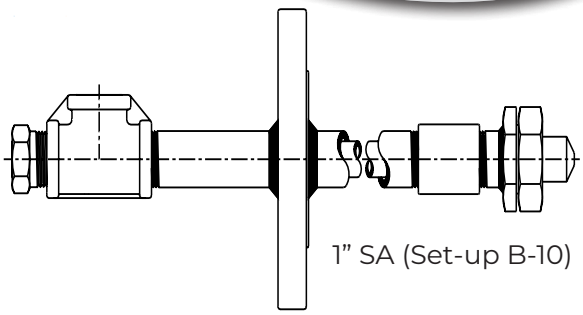

1” SA (Set-up B-10)

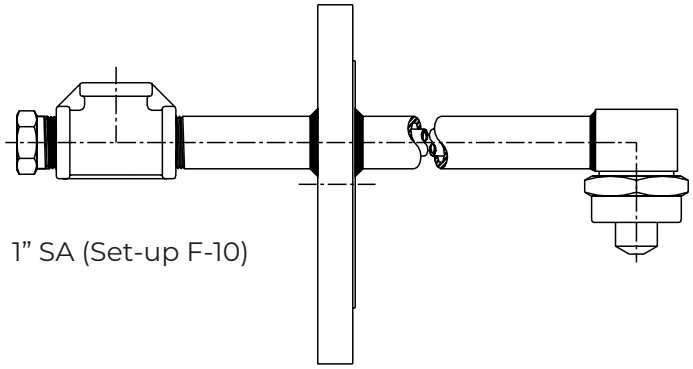

1” SA (Set-up F-10)

Le SpiralAir peut être configuré pour répondre à toutes les exigences d’installation. Les exemples présentés ici ne sont qu’un petit exemple.

Étant donné que de très petites variations de la pression du liquide produisent de grandes variations du débit du liquide, nous recommandons d’utiliser une pompe de dosage ou un autre dispositif de mesure du débit pour contrôler le débit du liquide.

Le SpiralAir peut être configuré pour répondre à toutes les exigences d’installation. Les exemples présentés ici ne sont qu’un petit exemple.

SpiralAir Débit des Ensembles

Formes : Étroit, Large et Jet Plat, 1” and 1 1/2” BSP ou NPT

Embout spirale	2 bar air			3 bar air			4 bar air			5 bar air			6 bar air			7 bar air		
	Liquid l/min	Liquid (Bar)	Air Nm³/hr	Liquid l/min	Liquid (Bar)	Air Nm³/hr	Liquid l/min	Liquid (Bar)	Air Nm³/hr	Liquid l/min	Liquid (Bar)	Air Nm³/hr	Liquid l/min	Liquid (Bar)	Air Nm³/hr	Liquid l/min	Liquid (Bar)	Air Nm³/hr
14	2	1.8	47.1	2	2.7	77.9	2	3.7	110.3	2	4.7	144	2	5.9	179.2	2	7.1	215.8
	3	1.9	36.1	3	2.8	59.8	3	3.8	84.6	3	4.8	110.5	3	6	137.5	3	7.2	165.7
	4	2	29.9	4	2.9	49.6	4	3.9	70.1	4	4.9	91.6	4	6.1	114	4	7.3	137.3
	5	2.1	25.8	5	3	42.8	5	4	60.6	5	5	79.2	5	6.2	98.6	5	7.4	118.7
	6	2.1	22.9	6	3.1	38	6	4.1	53.8	6	5.1	70.3	6	6.3	87.5	6	7.5	105.4
	7	2.2	20.7	7	3.1	34.4	7	4.1	48.7	7	5.2	63.6	7	6.4	79.1	7	7.6	95.3
	8	2.3	19	8	3.2	31.5	8	4.2	44.6	8	5.3	58.3	8	6.5	72.5	8	7.7	87.4
	9	2.3	17.6	9	3.3	29.2	9	4.3	41.3	9	5.4	54	9	6.5	67.2	9	7.8	80.9
	10	2.4	16.4	10	3.3	27.2	10	4.3	38.5	10	5.4	50.4	10	6.6	62.7	10	7.9	75.5
	11	2.4	15.4	11	3.4	25.6	11	4.4	36.2	11	5.5	47.3	11	6.7	58.9	11	7.9	71
	12	2.4	14.6	12	3.4	24.2	12	4.4	34.2	12	5.6	44.7	12	6.8	55.7	12	8	67.1
20	4	1.8	61.9	4	2.6	94.4	4	3.4	127.2	4	4.3	160.3	4	5.2	193.7	4	6.2	227.4
	8	2	43	8	2.7	65.4	8	3.6	88.1	8	4.5	111	8	5.4	134.1	8	6.4	157.5
	11	2.1	36.4	11	2.9	55.3	11	3.7	74.4	11	4.6	93.8	11	5.6	113.3	11	6.6	133
	15	2.2	30.9	15	3	46.9	15	3.8	63.2	15	4.8	79.5	15	5.7	96.1	15	6.7	112.8
	19	2.3	27.3	19	3.1	41.4	19	4	55.7	19	4.9	70.2	19	5.9	84.8	19	6.9	99.5
	23	2.4	24.7	23	3.2	37.5	23	4.1	50.4	23	5	63.4	23	6	76.6	23	7	89.9
	26	2.5	23.1	26	3.3	35.1	26	4.2	47.2	26	5.1	59.4	26	6.1	71.8	26	7.1	84.2
	30	2.5	21.5	30	3.4	32.6	30	4.2	43.8	30	5.2	55.1	30	6.1	66.5	30	7.2	78.1
	34	2.6	20.1	34	3.4	30.5	34	4.3	41	34	5.2	51.5	34	6.2	62.2	34	7.2	73.1
	38	2.6	19	38	3.5	28.7	38	4.4	38.6	38	5.3	48.6	38	6.3	58.7	38	7.3	68.9
28				40	3.4	67.2	40	4.3	104.7	40	5.3	147.2	40	6.3	194.6	40	7.4	247
				45	3.5	61.3	45	4.4	95.6	45	5.4	134.4	45	6.4	177.7	45	7.5	225.5
				50	3.5	56.5	50	4.4	88.2	50	5.4	123.9	50	6.5	163.8	50	7.6	207.9
				55	3.6	52.5	55	4.5	81.9	55	5.5	115.2	55	6.5	152.2	55	7.6	193.1
				60	3.6	49	60	4.6	76.6	60	5.6	107.7	60	6.6	142.3	60	7.7	180.5
				65	3.7	46.1	65	4.6	72	65	5.6	101.3	65	6.7	133.8	65	7.8	169.7
				70	3.7	43.5	70	4.7	68	70	5.7	95.6	70	6.7	126.4	70	7.8	160.2
				75	3.8	41.2	75	4.7	64.5	75	5.7	90.7	75	6.8	119.8	75	7.9	151.9
				80	3.8	39.2	80	4.7	61.4	80	5.7	86.3	80	6.8	114	80	8	144.5