SNP | Buses de Pulvérisation

PJ

La Moins Encombrante

BROUILLARD

CARACTÉRISTIQUES

- Haute efficacité énergétique
- Conception monobloc et compacte
- Pas d'éléments internes
- Raccord mâle 1/8" ou 1/4
- Standard : écran 100 mailles inox 316
- En option : écran 200 mailles inox 316
- En option : filtre papier 20 microns

PARAMÉTRES DU JET

- Le brouillard le plus fin de toutes les buses à pression directe
- Forme : Brouillard
- Angles de pulvérisation : 90°. Pour un meilleur angle de 90°, utilisez la buse à 4 bar ou plus
- Débit : 0,043 à 5,34 L/min

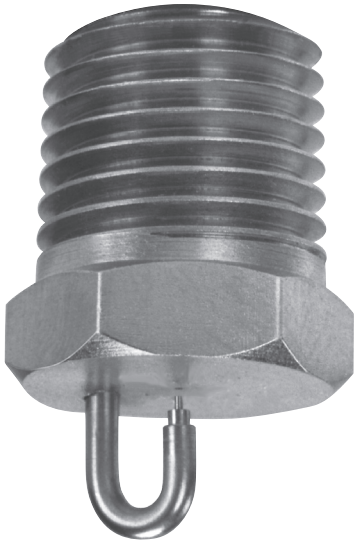

La buse de brumisation PJ fonctionne par impact du fluide sur une goupille d'impact spéciale. Le liquide est alors fragmenté en très fines gouttelettes. La buse PJ est un atomiseur très efficace et produit les plus petites gouttes de toutes les buses à pression directe. La PJ est utilisée dans de nombreuses applications, notamment :
Suppression des poussières
Humidification
Refroidissement par évaporation
Abattement des odeurs
Revêtement
Conditionnement de l'air
Et plus encore.

CALL NOW : +44 (0) 1273 400092

www.busesdepulverisation.fr

PJ

Brouillard

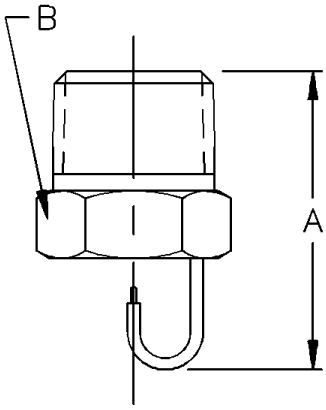

Mâle

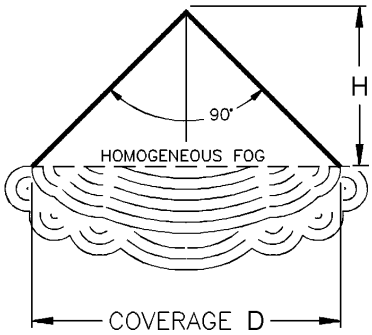

Forme

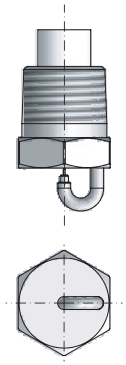

PJ avec filtre polypropylène

PJ Débits et Dimensions

Buse	K Factor	Débit @ Bar 2 bar	3 bar	5 bar	10 bar	20 bar	30 bar	50 bar	70 bar	Orifice Dia	Couverture	Hauteur de Pulv.	Dimensions A	B	Poids (g)
PJ6	0.0137			0.031	0.043	0.061	0.075	0.097	0.114	0.152	203	103			
PJ8	0.0259			0.058	0.082	0.116	0.142	0.183	0.217	0.203	254	127			
PJ10	0.0387		0.067	0.087	0.123	0.173	0.212	0.274	0.324	0.254	254	127	19.1	11.1	
PJ12	0.0524		0.091	0.117	0.166	0.234	0.287	0.371	0.439	0.305	254	127			
PJ15	0.0843	0.119	0.146	0.189	0.267	0.377	0.462	0.596	0.705	0.381	254	127			
PJ20	0.153	0.216	0.264	0.341	0.483	0.683	0.836	1.08	1.28		310	155			7
PJ24	0.228	0.322	0.395	0.51	0.721	1.02	1.25	1.61	1.91		400	200			
PJ28	0.296	0.419	0.513	0.662	0.937	1.32	1.62	2.09	2.48	0.711	460	230	24.6	14.2	
PJ32	0.41	0.58	0.71	0.917	1.297	1.83	2.25	2.9	3.43	0.813	560	280			
PJ40	0.638	0.902	1.11	1.43	2.02	2.85	3.49	4.51	5.34	1.02	610	305			